ABLOY® RI009

ASENNUSOHJE
MONTERINGSANVISNING
INSTALLATION SCHEME
MONTAGEANWEISUNG
ИНСТРУКЦИЯ ПО МОНТАЖУ

1

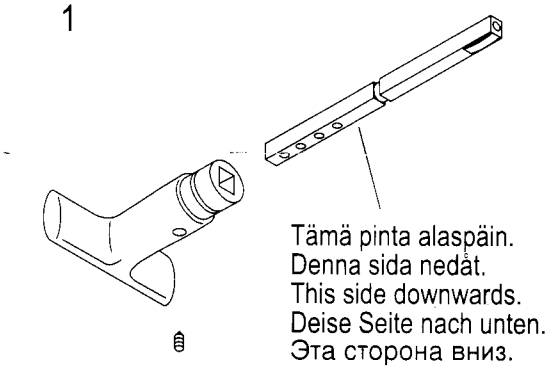

2

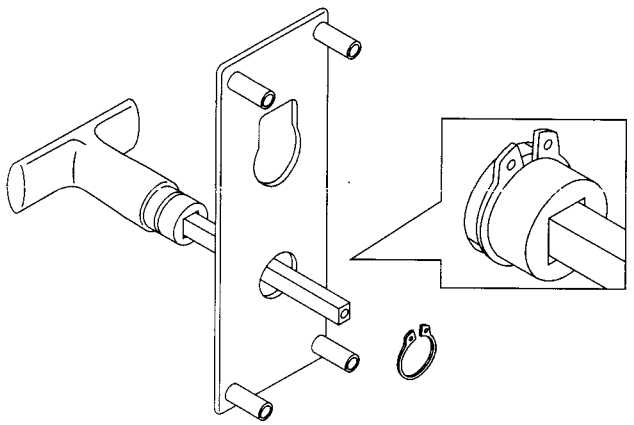

3

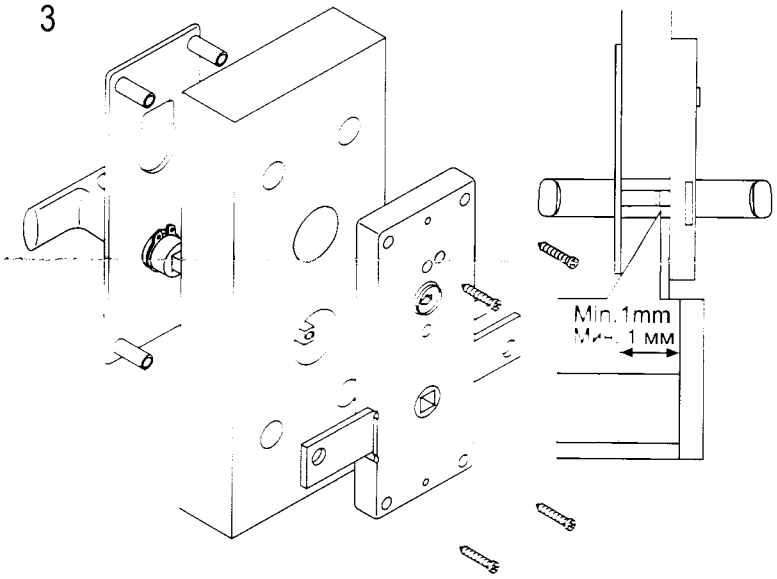

4

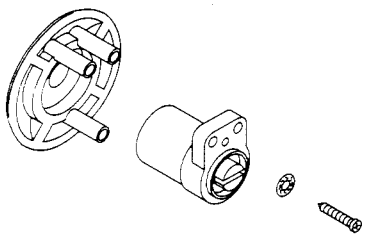

5

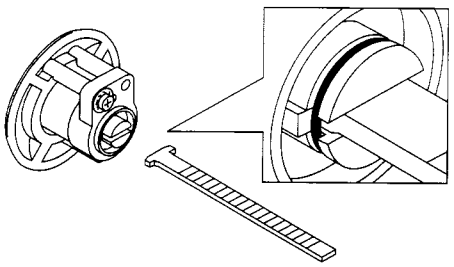

6

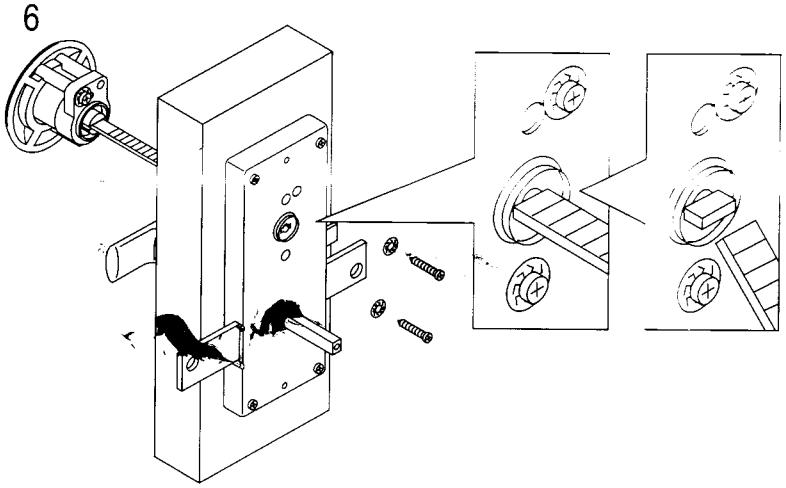

7

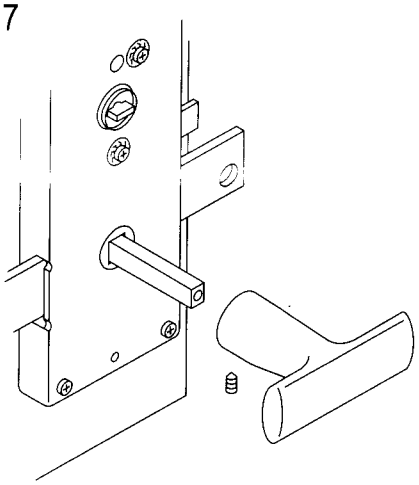

RI207 / 6180 / CY027

9311440
11/2005

600 10152250-10 SPT